FERMAX
Cod. 97511 V11_09

E MÓDULO EMBELLECEDOR
EN DECORATIVE MODULE
F MODULE SUPPORT MURAL
D ZIERMODUL

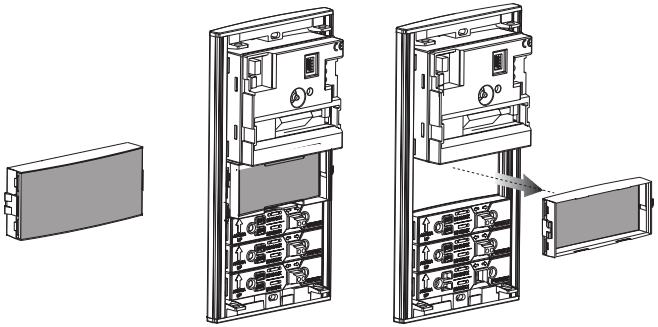

FERMAX
Cod. 97511 V11_09

E MÓDULO EMBELLECEDOR
EN DECORATIVE MODULE
F MODULE SUPPORT MURAL
D ZIERMODUL

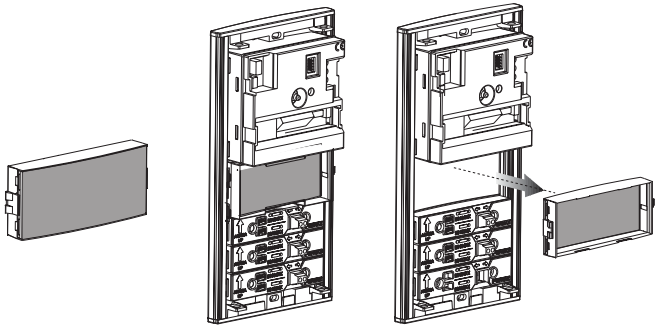

FERMAX
Cod. 97511 V11_09

E MÓDULO EMBELLECEDOR
EN DECORATIVE MODULE
F MODULE SUPPORT MURAL
D ZIERMODUL

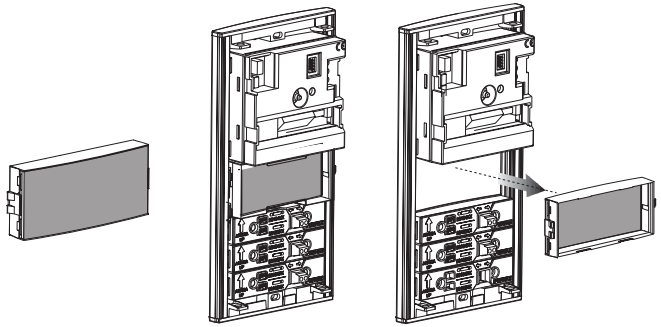

FERMAX
Cod. 97511 V11_09

E MÓDULO EMBELLECEDOR
EN DECORATIVE MODULE
F MODULE SUPPORT MURAL
D ZIERMODUL

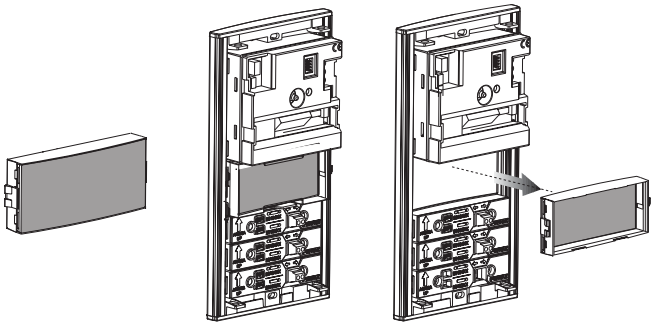

FERMAX
Cod. 97511 V11_09

E MÓDULO EMBELLECEDOR
EN DECORATIVE MODULE
F MODULE SUPPORT MURAL
D ZIERMODUL

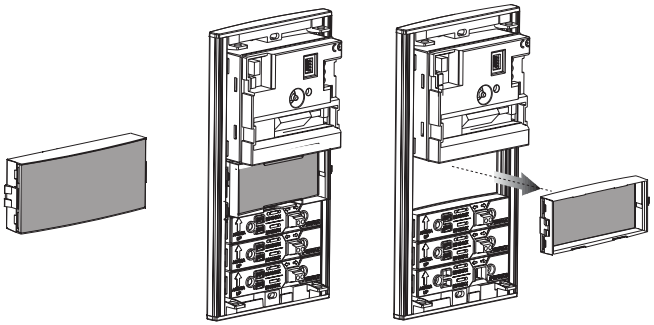

FERMAX
Cod. 97511 V11_09

E MÓDULO EMBELLECEDOR
EN DECORATIVE MODULE
F MODULE SUPPORT MURAL
D ZIERMODUL

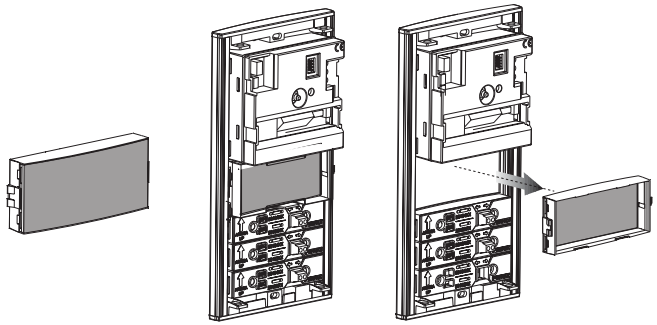

FERMAX
Cod. 97511 V11_09

E MÓDULO EMBELLECEDOR
EN DECORATIVE MODULE
F MODULE SUPPORT MURAL
D ZIERMODUL

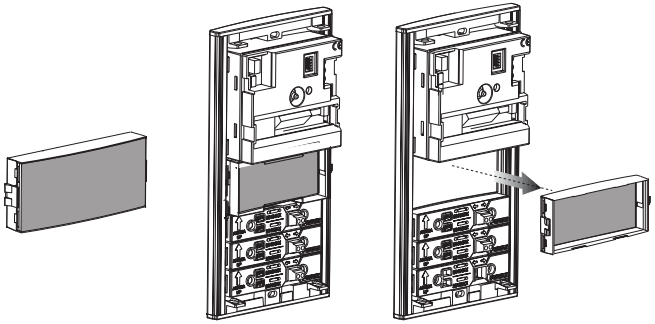

FERMAX
Cod. 97511 V11_09

E MÓDULO EMBELLECEDOR
EN DECORATIVE MODULE
F MODULE SUPPORT MURAL
D ZIERMODUL

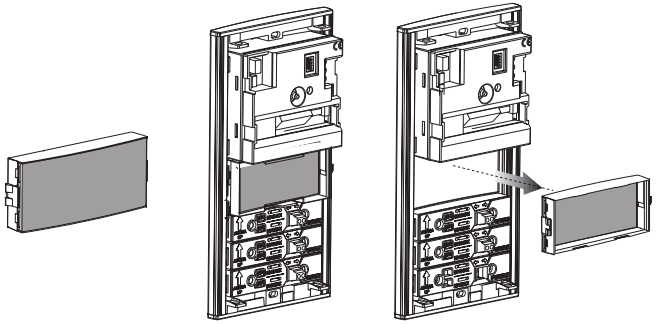

FERMAX
Cod. 97511 V11_09
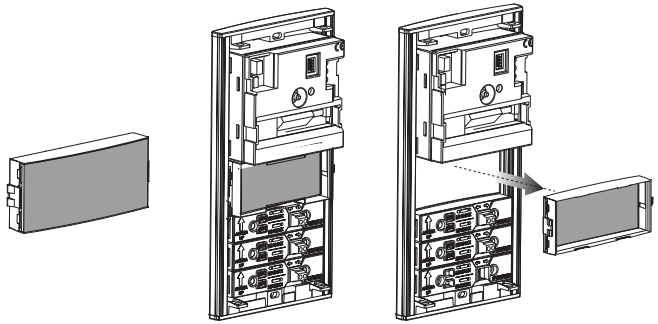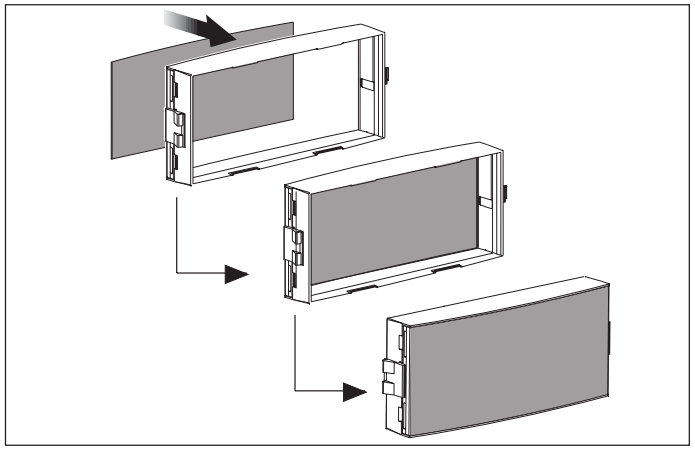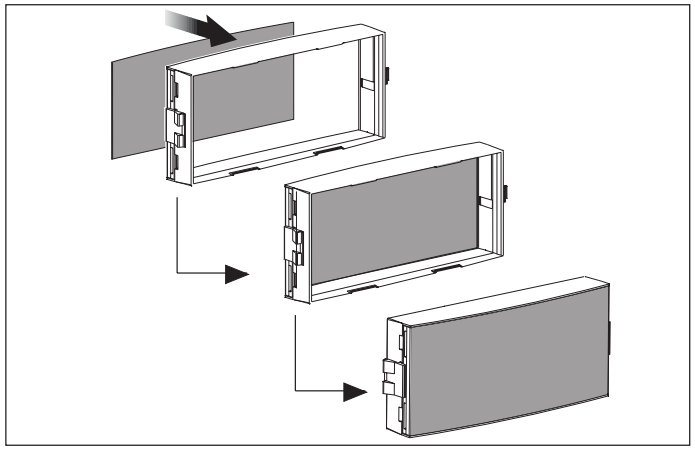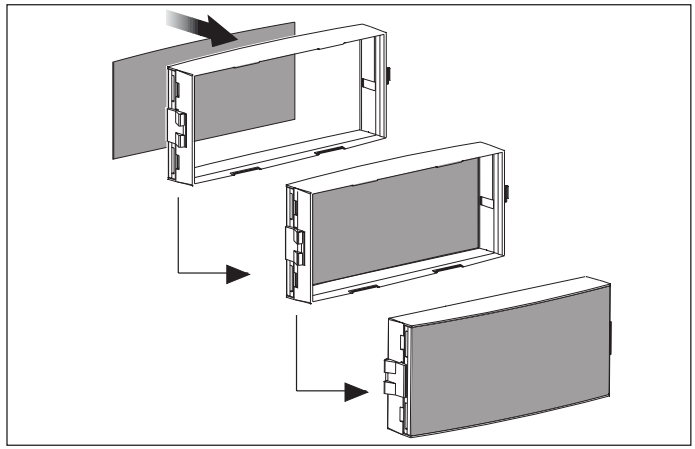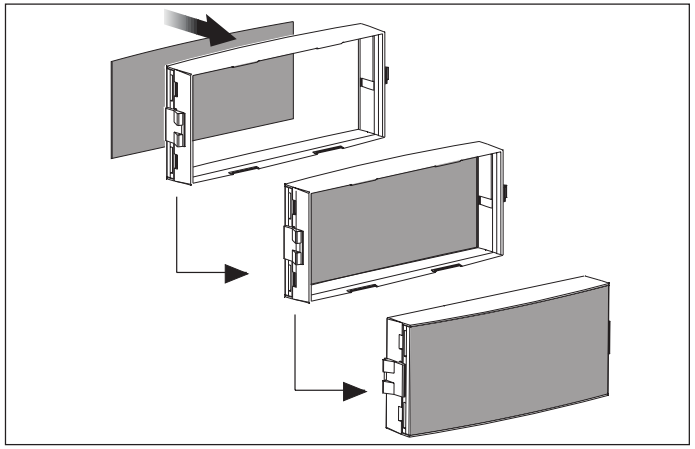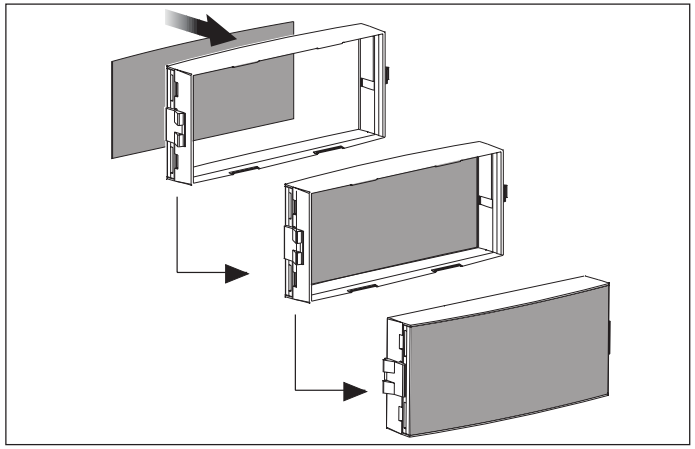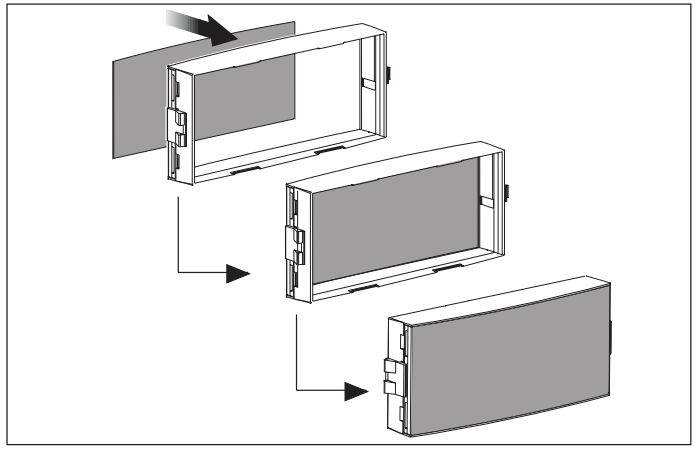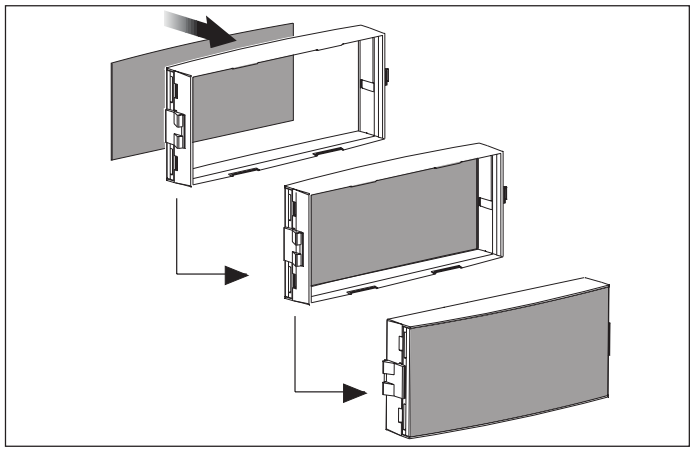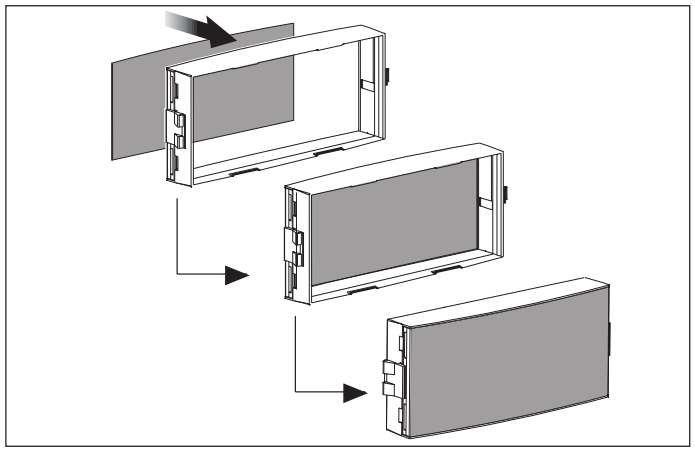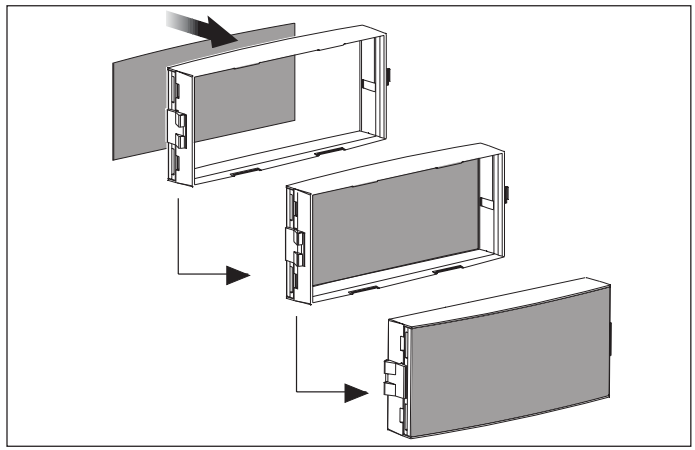
E MÓDULO EMBELLECEDOR
EN DECORATIVE MODULE
F MODULE SUPPORT MURAL
D ZIERMODUL