# OSŁONA ZABEZPIECZAJĄCA
# OZ-50-1, OZ-50-2, OZ-50-3

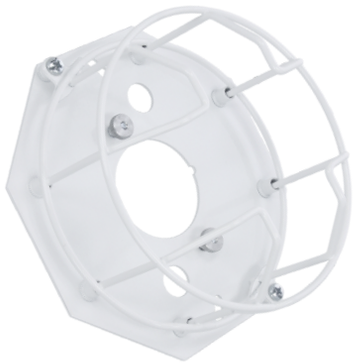

## Dane techniczne:

| | |
|---|---|
| Masa | OZ-50-1: ~ 280 g<br>OZ-50-2: ~ 285 g<br>OZ-50-3: ~ 285 g |
| Wymiary | OZ-50-1: Ø 150×68 mm<br>OZ-50-2: Ø 150×80 mm<br>OZ-50-3: Ø 150×108 mm |

## Opis produktu:

- Osłony przeznaczone do zabezpieczania sygnalizatorów z członem optycznym firmy W2, czujek pożarowych lub innych urządzeń pasujących wymiarowo do kształtu osłon.
- 3 wersje: OZ-50-1, OZ-50-2, OZ-50-3.
- Zabezpieczenie przed uszkodzeniami mechanicznymi.
- Możliwość zastosowania np. w salach sportowych, piwnicach, strychach itp.

## Wersje:

| Wersja | Przeznaczenie |
|---|---|
| OZ-50-1 | urządzenia pasujące wymiarowo |
| OZ-50-2 | SO-P8 |
| OZ-50-3 | SA-P8, SAO-P8 |

## Wymiary:

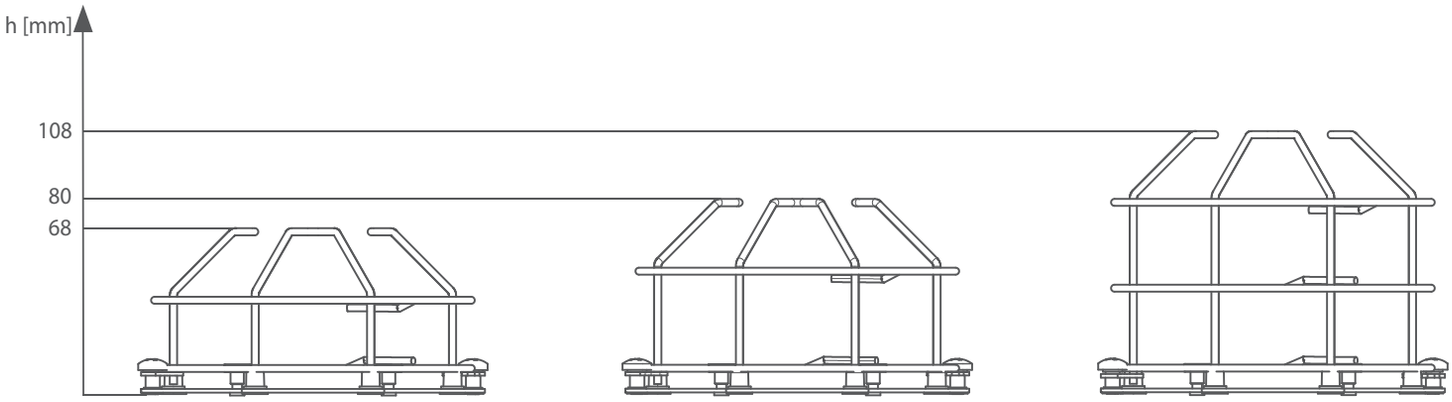


OZ-50-1 OZ-50-2 OZ-50-3