Roger Access Control System

Obudowa metalowa ME-40-24V

Instrukcja obsługi

Wersja produktu: v1.1

Wersja oprogramowania: -

Wersja dokumentu: Rev. C

RoHS CE IP20

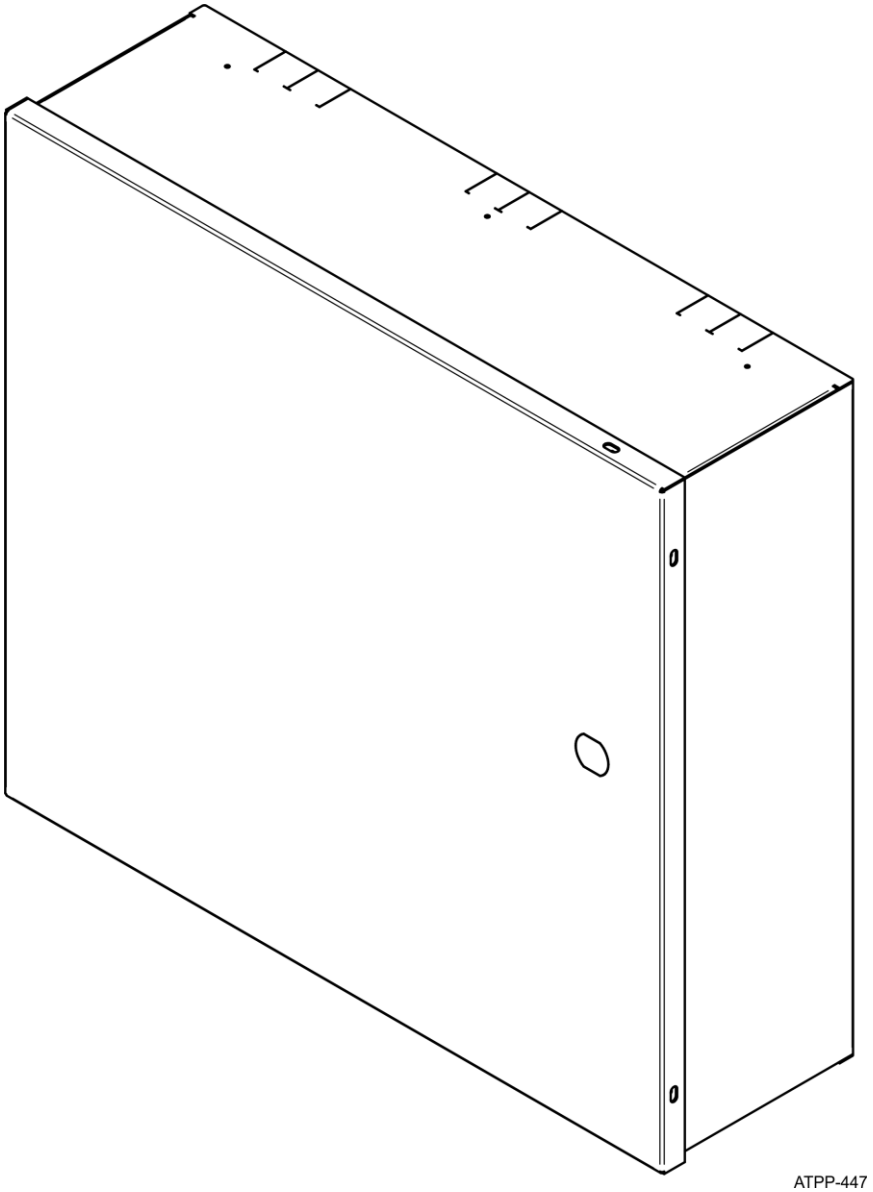

roger

1. PRZEZNACZENIE

Obudowa ME-40-24V służy do instalacji modułów elektronicznych oraz urządzeń systemu RACS 5 montowanych na szynie DIN i zasilanych z napięcia stałego 24VDC. Obudowa jest ona wykonana z blachy stalowej pomalowanej proszkowo na kolor antracytowy i wyposażona w jedną szynę DIN, łącznik antysabotażowy oraz bezpiecznikowy rozłącznik zasilania. Drzwiczki mocowane na wkręty zabezpieczają przed dostępem do wnętrza obudowy. Opcjonalnie w drzwiczkach można zamontować zamek na kluczyk. W obudowie przewidziano możliwość umieszczenia akumulatora 17Ah.

2. INSTALACJA

1. Obudowę należy zamontować w pomieszczeniu zamkniętym spełniającym nominalne wymogi środowiskowe określone w danych technicznych produktu.
2. Wszystkie prace instalacyjne oraz serwisowe wewnątrz obudowy należy wykonywać przy odłączonym napięciu zasilania sieciowego 230VAC.
3. Zasilanie sieciowe należy wykonać przewodem trójżyłowym z żółto-zielonym przewodem ochronnym PE.
4. Przez otwór B wprowadzić do wnętrza obudowy kabel zasilania sieciowego 230VAC i przypiąć go opaską zaciskową do znajdującego się w jego sąsiedztwie oczka G.
5. Wykonać podłączenie kabla zasilania sieciowego zgodnie z rysunkiem poniżej (Rys. 1). Przewody sieciowe L, N, i PE powinny być odizolowane na długości 7mm i umocowane w listwie zaciskowej w ten sposób, aby odizolowana część przewodu znajdowała się wewnątrz terminala zaciskowego.

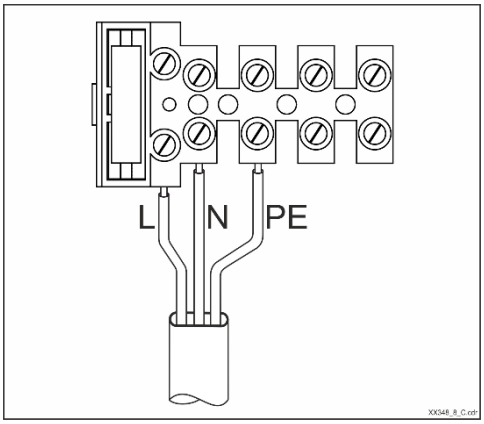

Rys.1 Podłączenie zasilania sieciowego do listwy zaciskowej

6. Przewody podłączeniowe do modułów instalowanych w obudowie należy wprowadzić przez otwory C.
7. W celu uporządkowania przewodów wprowadzonych do wnętrza obudowy należy je upiąć przy pomocy opasek zaciskowych do oczek G. W celu wykorzystania oczek G należy je najpierw podważyć (np. wkrętakiem) i odgiąć do pozycji pionowej, a potem przy pomocy opaski zaciskowej upiąć wiązkę przewodów (Rys. 3).
8. Konfigurację i regulacje modułów zainstalowanych w obudowie należy wykonać zgodnie z ich instrukcjami.
9. W przypadku chęci wprowadzenia przewodów do obudowy od strony górnej lub dolnej ścianki obudowy należy skorzystać z nacięć wskazanych na Rys. 4.
10. Po wykonaniu czynności instalacyjnych oraz uruchomieniowych należy zamknąć obudowę a drzwiczki zabezpieczyć przed otwarciem przy pomocy wkrętów lub zamka (jeśli jest zainstalowany).
11. Należy zapoznać użytkownika końcowego z sposobem odłączania zasilania sieciowego od urządzenia.

Ostrzeżenia
Instalację może wykonywać tylko wykwalifikowana osoba posiadająca odpowiednie zezwolenia i uprawnienia do przyłączania i ingerencji w sieć 230VAC oraz sieci niskonapięciowe.
Obwód sieciowy zasilający urządzenie musi być wyposażony w wyłącznik instalacyjny o prądzie nominalnym 6A. Przed przystąpieniem do czynności serwisowych wewnątrz urządzenia należy odłączyć urządzenie od sieci 230VAC.
Obwód ochrony przeciwporażeniowej musi być wykonany starannie i skutecznie. Nie jest dopuszczalne użytkowanie urządzenia bez poprawnie wykonanego i sprawnego technicznie obwodu ochrony przeciwporażeniowej PE.
Należy postępować zgodnie z instrukcjami zawartymi w instrukcjach obsługi produktów instalowanych wewnątrz urządzenia. Niezastosowanie się do tego zalecenia może spowodować uszkodzenie sprzętu, porażenie prądem, pożar, obrażenia lub inne konsekwencje.

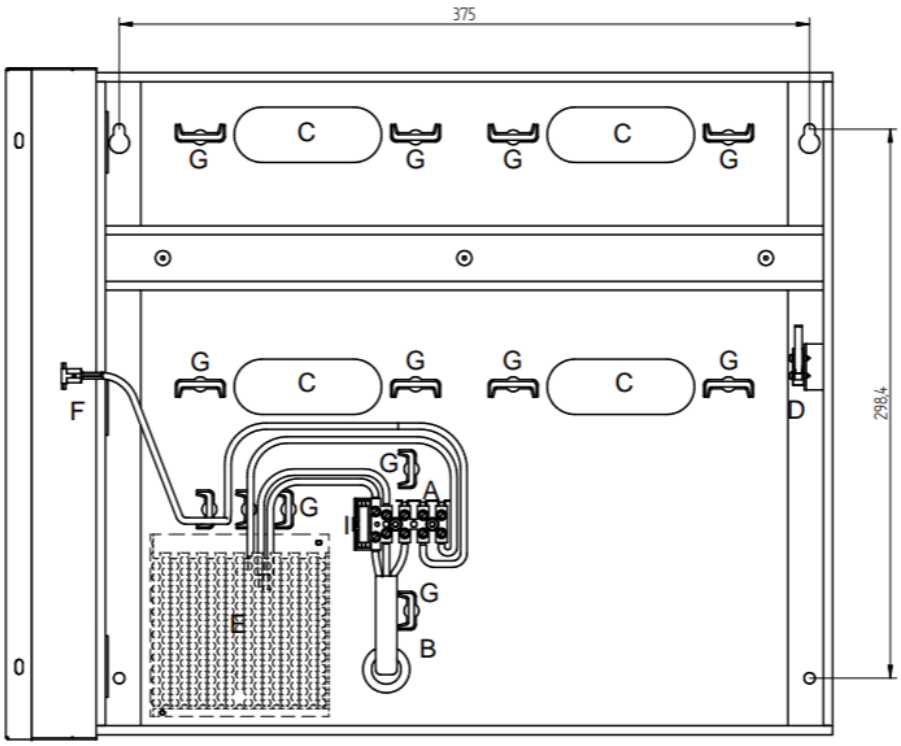

ATPP-475

Rys. 2 Widok wnętrza obudowy ME-40 z zamontowanym zasilaczem: A: Listwa podłączenia zasilania sieciowego 230VAC; B: Otwór z tuleją ochronną na wprowadzenia kabla sieciowego 230VAC; C: Otwory na wprowadzenie przewodów niskiego napięcia; D: Łącznik antysabotażowy; E: Moduł zasilacza sieciowego; F: konektor przewodu ochronnego drzwiczek; G: Mostki do upięcia przewodów

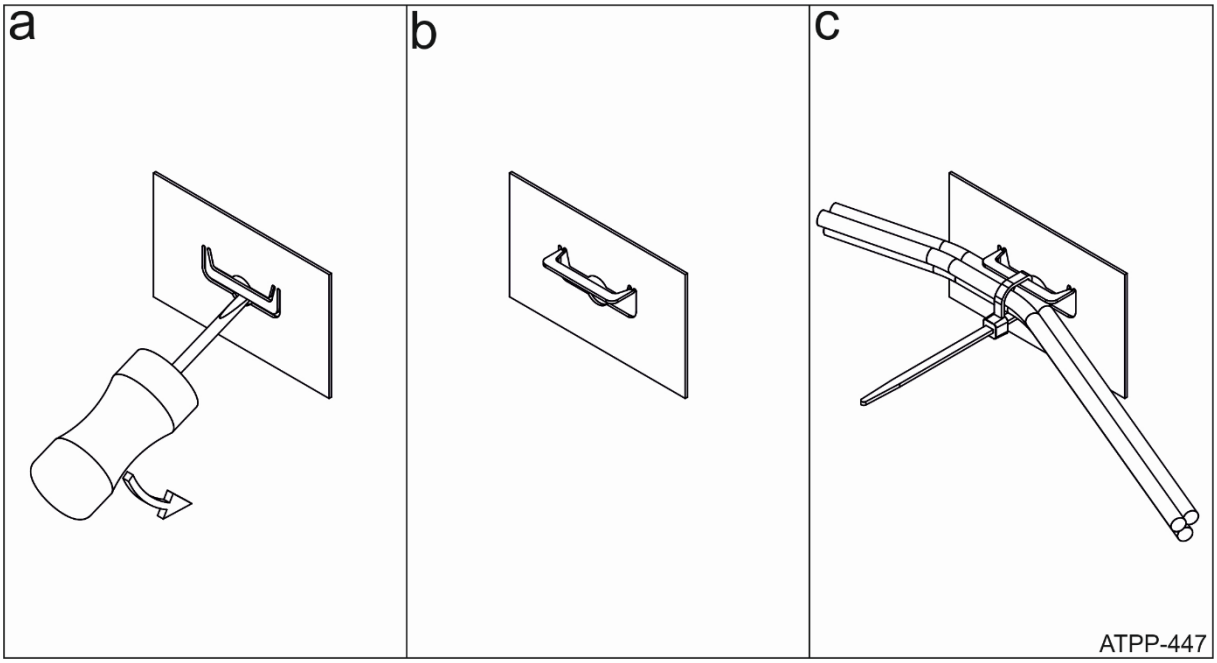

Rys. 3 Formowanie oczka pod upięcie przewodów wewnątrz obudowy

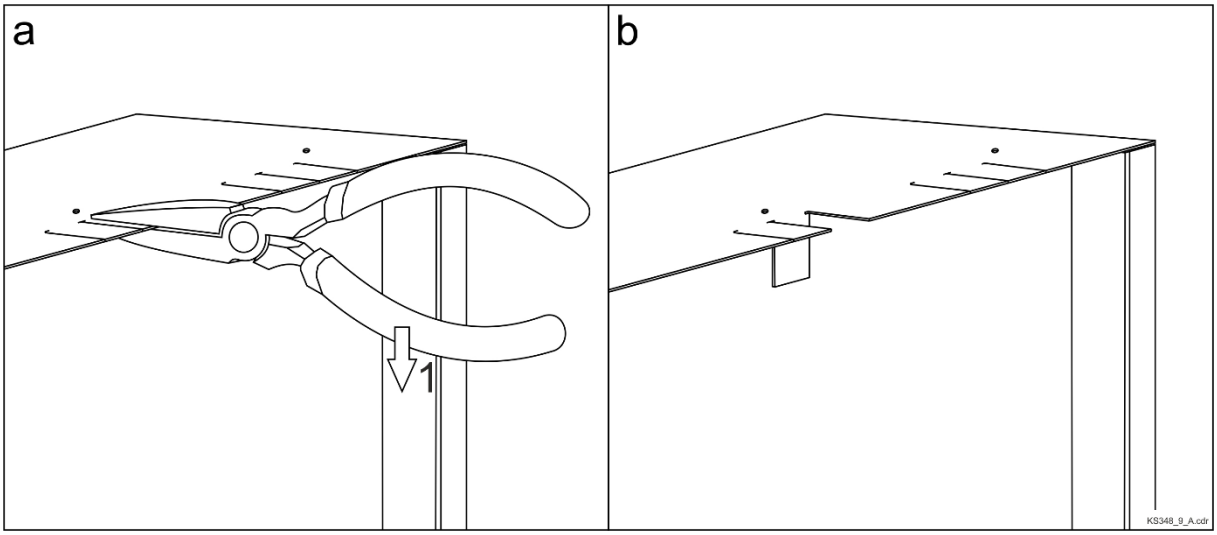

Rys. 4 Formowanie otworów na wprowadzenie przewodów od dolnej lub górnej ścianki obudowy

3. Dane techniczne

Parametr	**Wartość**
Nominale napięcie zasilania	230VAC
Nominalna moc zasilania	50W
Nominalne napięcie wyjściowe	24VDC
Nominalny prąd wyjściowy	2,2A
Moduł zasilacza sieciowego	LRS-50-24 MeanWell
Zabezpieczenie zasilania 230VAC	Rozłącznik bezpiecznikowy 5A/250VAC
Ochrona antysabotażowa (Tamper)	Łącznik NO/NC; 50mA/50VDC
Szyna DIN	1 × 396 mm

Materiał	Blacha DC01; 0,8 mm; zabezpieczenie antykorozyjne; malowanie proszkowe
Kolor	Szary antracytowy RAL 7016 Mat
Przestrzeń na akumulator	200 x 150 x 100 mm
Akumulator	17Ah typu SLA lub AGM
Środowisko pracy	Pomieszczenia wewnętrzne; wilgotność do 90%; temperatura otoczenia od 5°C do +40°C
Stopień ochrony przed wnikaniem	IP20
Wymiary wewnętrzne (S × W × G)	398 × 358 × 100 mm
Wymiary zewnętrzne (S × W × G)	405 x 365 x 121 mm
Masa	3,4 kg
Zgodność	CE; RoHS

4. Oznaczenia handlowe

Produkt	Opis
ME-40-24V	Standardowa wersja produktu

5. Historia produktu

Wersja	Data	Opis
ME-40-24V v1.0	07/2023	Pierwsza komercyjna wersja produktu
ME-40-24V v1.1	06/2024	Druga komercyjna wersja produktu

	Symbol ten umieszczony na produkcie lub opakowaniu oznacza, że tego produktu nie należy wyrzucać razem z innymi odpadami, gdyż może to spowodować negatywne skutki dla środowiska i zdrowia ludzi. Użytkownik jest odpowiedzialny za dostarczenie zużytego sprzętu do wyznaczonego punktu gromadzenia zużytych urządzeń elektrycznych i elektronicznych. Szczegółowe informacje na temat recyklingu można uzyskać u odpowiednich władz lokalnych, w przedsiębiorstwie zajmującym się usuwaniem odpadów lub w miejscu zakupu produktu. Gromadzenie osobno i recykling tego typu odpadów przyczyniają się do ochrony zasobów naturalnych i są bezpieczne dla zdrowia i środowiska naturalnego. Masa sprzętu podana jest w instrukcji obsługi produktu.

Kontakt:
Roger Sp. z o. o. sp. k.
82-400 Gościszewo 59
Tel.: +48 55 272 0132
Faks: +48 55 272 0133
Pomoc tech.: +48 55 267 0126
Pomoc tech. (GSM): +48 664 294 087
E-mail: biuro@roger.pl
Web: www.roger.pl